# 특수압력계

진공계, 연성계

Special
Pressure Gauge

Model NO.

## MJP-210 Series

### 개요

본 계기는 내 · 외부기구를 Stainless Steel재질로 구성되며 내식, 내마모, 내구성이 요구되는 장소에서의 압력 측정에 적합하며, 일반 압력계에 비하여 높은 내식, 내구성을 갖고 있어 압력계의 성능과 수명을 최대로 보장 받을 수 있는 압력계입니다.

### 사용용도

석유 화학, 유압기기, 압력기기, 선박용 등 내식, 내마모성, 진동이 심한 곳

### 제작사양

- 크기(Diameter) : 60mm / 75mm / 100mm / 150mm
- 제작압력범위 : −0.1~2MPa, 0~100MPa
- 사용압력 : 정압력 : 75% of Full Scale
- 사용온도 : 기체 : −20~65℃ / 유체 : −20~80℃
- 사용재료 : Stainless Steel, 접속구 STS316

### 제품사양

| Model No | Dial Size | Case | Pressure Range | Conn. / Type | Accuracy |
|---|---|---|---|---|---|
| MJP-210 | Ø 60 | A, B, D, BD | -0.1~2MPa<br>0~35MPa | N · PT · F 1/4 | ± 1.5% |
| | Ø 75 | | | N · PT · F 1/4<br>N · PT · F 3/8 | |
| | Ø 100 | | -0.1~2MPa<br>0~100MPa | N · PT · F 1/4<br>N · PT · F 3/8<br>N · PT · F 1/2 | ± 1.0%<br>± 1.5% |
| | Ø 150 | | | | |

## 외형도

### A-Type(무태형)

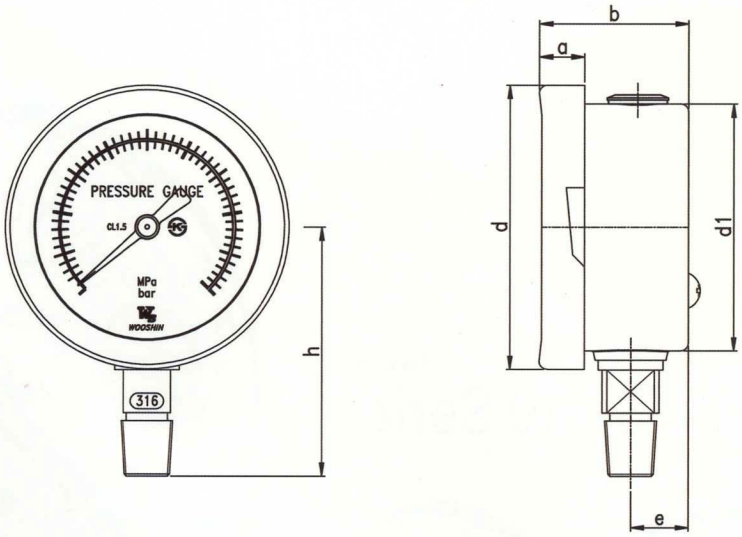


### B-Type(둥근테)

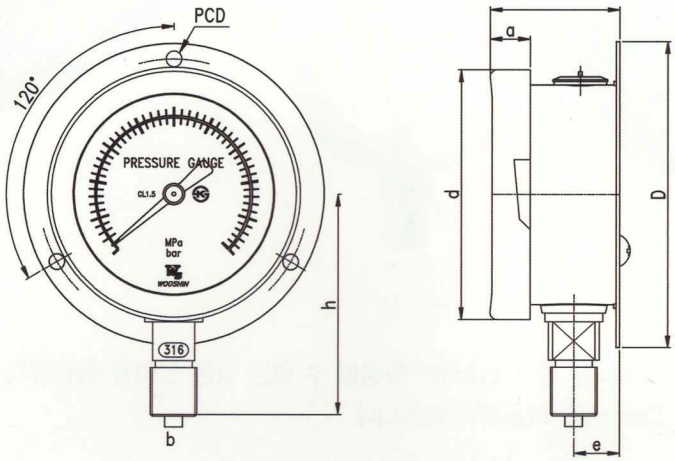


### BD-Type(판넬취부형)

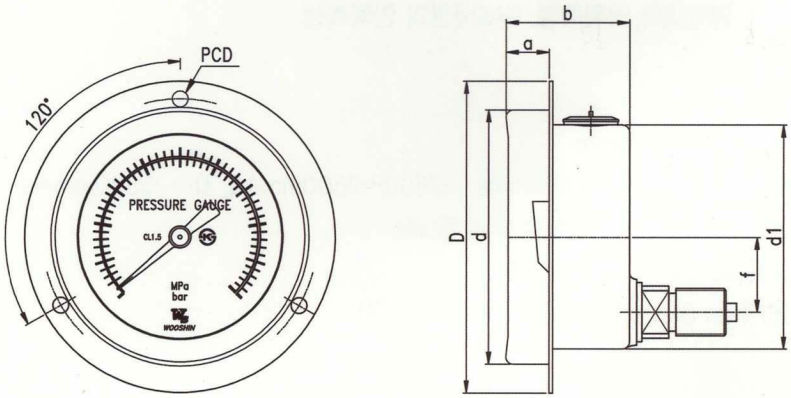


## 표준사양

| Dial Size | a | b | d | d1 | D | e | f | h | PCD |
|---|---|---|---|---|---|---|---|---|---|
| Ø60 | 11.5 | 40 | 71.5 | 62.6 | 87 | 13.3 | 20 | 63 | 76 |
| Ø75 | 12.5 | 40.5 | 86 | 77 | 105 | 12 | 21.5 | 72 | 93.5 |
| Ø100 | 16 | 49 | 114 | 101 | 137 | 17.5 | 29 | 91 | 123 |
| Ø150 | 20 | 55 | 168 | 152.5 | 186 | 15.7 | – | 127.5 | 177 |